EX 290

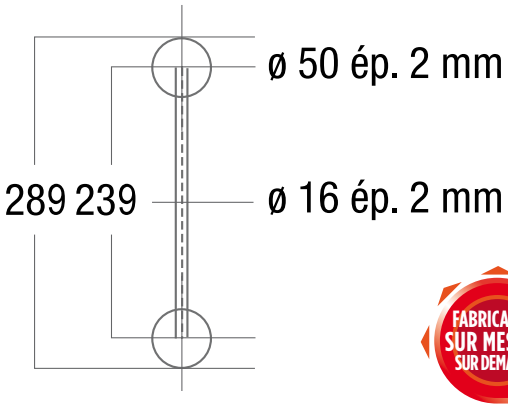

CHARGES PRÉCONISÉES (1/300) * UTILISATION VERTICALE

		Q	P1	P1 P2	P3 P3 P3	P4 P4 P4 P4	
Portée (m)	Flèche (mm)	Q (kg/ml)	P1 (kg)	P2 (kg/pt2)	P3 (kg/pt3)	P4 (kg/pt4)	SW (kg)
1	3	262	262	131	87	66	2
2	7	130	260	130	87	65	5
3	10	86	131	100	67	56	7
4	13	27	50	40	26	22	9
5	17	10	19	17	11	10	12
6	20	4	4	6	4	4	14

Sous réserve que l'utilisateur ait vérifié au préalable la stabilité au non-basculement de la poutre
*Bien comprendre les taux de flèche, se reporter page 4

POUTRES LIVRÉES SANS KIT

LONGUEUR (m)	0,25	0,29	0,50	0,71	0,74	1,00	1,50	2,00	2,50	3,00	3,50	4,00
POIDS (KG)	1,3	1,3	1,5	2	2	2,3	3,4	4,5	5,6	6,3	7,5	8,4
RÉFÉRENCE	EX29025	EX29029	EX29050	EX29071	EX29074	EX29100	EX29150	EX29200	EX29250	EX29300	EX29350	EX29400

CERCLES LIVRÉS AVEC KITS

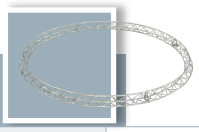

PRÉCISER À LA COMMANDE : H horizontal V vertical

Ø EXTÉRIEUR (m)	2,00	2,50	3,00	4,00	4,50	5,00	5,50	6,00	7,00	8,00
NBRE ÉLÉMENTS	2	2	4	4	6	6	6	6	8	8
RÉFÉRENCE	EXC29200	EXC29250	EXC29300	EXC29400	EXC290450	EXC29500	EXC29550	EXC29600	EXC29700	EXC29800

EX 290

ANGLES HORIZONTAUX

AEX 20	AEX 21	AEX 22	AEX 24	AEX 25	AEX33	AEX 41
4,8 kg - 45°	4,8 kg - 60°	2,5 kg - 90°	2,8 kg - 120°	2,8 kg - 135°	3,7 kg - 90°	4,2 kg - 90°
1000 / 1000	1000 / 1000	500 / 500	500 / 500	500 / 500	710 / 500	710 / 710

ANGLES VERTICAUX

AEX 20V	AEX 21V	AEX 22V	AEX 24V
4,8 kg - 45°	4,8 kg - 60°	2,5 kg - 90°	2,8 kg - 120°
1000 / 1000	1000 / 1000	500 / 500	500 / 500

AEX 25V	AEX 31V	AEX 33V	AEX 41V
2,8 kg - 135°	3,7 kg - 90°	3,7 kg - 90°	4,2 kg - 90°
500 / 500	500 / 500 / 500	950 / 500	950 / 950

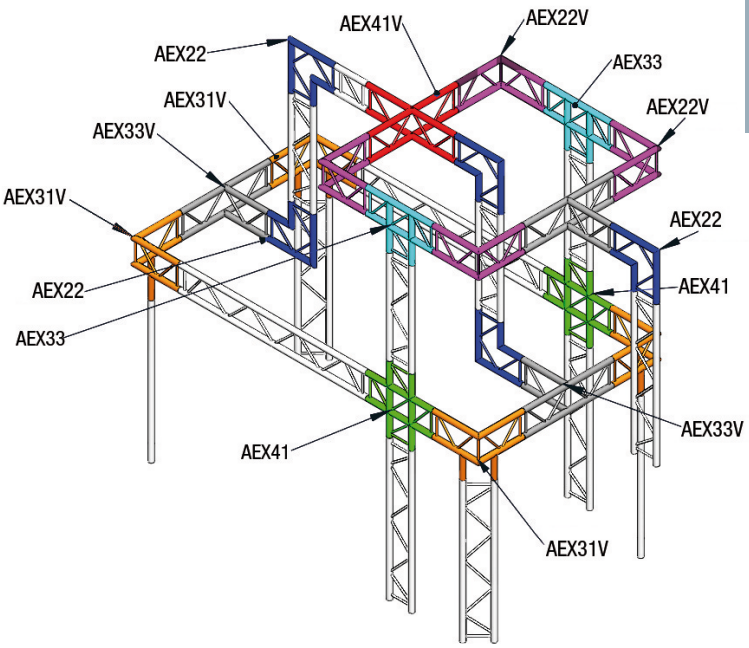

ACCESSOIRES OPTIONNELS

EMBASES DE SOL ALU LÉGÈRES

EMX290
350 / 6 / 100
Poids : 1 kg

JONCTIONS

EX290 Kit de jonction structure	MEX290 Kit de jonction pour embase	MOXZ29 Moyeux conique	GOXZ29 Goupille conique	CUBE	BETA Clip de sécurité
2 moyeux, 4 goupilles coniques, 4 clips de sécurité **Poids : 0,5 kg**	2 demi-moyeux coniques acier taraudés M10, 2 goupilles coniques, 2 clips de sécurité, 2 vis FHC M10x20, 2 vis FHC M10x25 **Poids : 0,55 kg**	88 **Poids : 0,150 kg**	66 / ø12 **Poids : 0,045 kg**	Cube 6 faces Taraudé M10 avec indexation tous les 45° **Poids : 0,01 kg**	55 **Poids : 0,01 kg**

JONCTIONS

MANC13 Demi-moyeux coniques acier taraudés M10	GO290F Goupille conique filetée M8	MANC 13 CUBE
Poids : 0,20 kg	66 / ø12 Livré avec écrou frein **Poids : 0,40 kg**	Demi moyeu acier + vis épaulé + goupille indexation

ACCESSOIRES D'ACCROCHE

ST50 Platine sous plafond ou murale pour tube Ø 50	SUE Platine pour élingue ou chaîne	BR50 Bride pour structure et tube Ø 50
120 / 120 / 72 **Charge : 260 kg** **Poids : 1 kg**	120 / 120 **Charge : 325 kg** **Poids : 0,56 kg**	27 **Charge : 400 kg** **Poids : 0,40 kg**

PEINTURE

PEINTEX290 Peinture époxy noire	PEINTEX290 Peinture époxy autres couleurs
Le ml **Noir anti-reflet ASD**	**Le ml** **RAL au choix**